ASMETEC technical products & services

ASMETEC GmbH – Carl-Benz-Str. 4 - D-67292 Kirchheimbolanden – Germany
FON: +49-6352-75068-0 – FAX +49-6352-75068-29 – www.asmetec.de - www.asmetec-shop.de – info@asmetec.de

METO*LIGHT*® LED-Stehleuchte FSL-4040E-DP

Die LED-Stehleuchte FSL-4040E-DP ist eine zeitlos moderne LED-Leuchte im Aluminium-Gehäuse mit matter, bruchfester PMMA Blende für direkte und indirekte Beleuchtung, mit integriertem Dimmer und PIR-Bewegungssensor. Der Standfuß hat eine Aussparung, so dass die Stehleuchte zwischen zwei Schreibtischen positioniert werden kann. Das integrierte Netzteil ist flimmerfrei, die Lichtfarbe der eingebauten LEDs ist neutralweiß, 4000K. Die Leuchtenblende ist matt, so dass ein UGR-Wert <19 erreicht wird.
Die hochqualifizierten LED-Chips der Marke Epistar haben eine Effizienz von 120 lm/W, womit die Leuchte die Energieklasse E erreicht. (Zum Vergleich: Glühlampen haben nur ca. 14 lm/W, Leuchtstoffröhren/Energiesparlampen nur ca. 70 lm/W)

Über den integrierten Dimmer kann die Leuchte in der Helligkeit flimmerfrei geregelt werden.

Der PIR-Sensor detektiert die Anwesenheit von Personen und schaltet die Leuchte automatisch ein und bei Nichterkennen von Bewegungen nach 8 Minuten wieder aus.

Optional ist zudem ein Tageslichtsensor möglich, der die Leuchte nur einschaltet, wenn eine einstellbare Umgebungshelligkeit unterschritten wird (Version FSL-4040-E-DPS)

Leuchten-Abmessungen

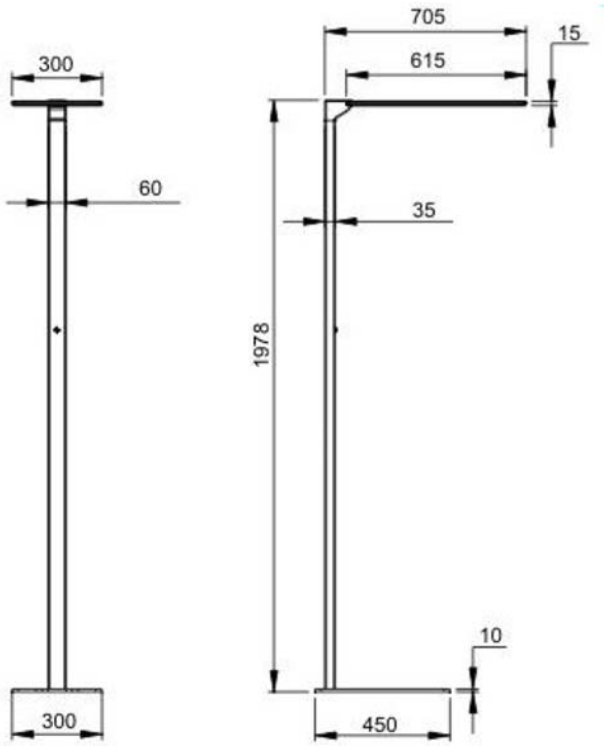

Anwendungsbeispiel

Technische Daten

Produkt	METOLIGHT FSL-4040E-DP
Leistungsaufnahme	80 Watt
Anschlußspannung	110-255 VAC - 45-63Hz
Lichtwinkel	2 x 120°
Lichtfarbe	4000K (optional 3000K, 6000K)
LED Typ	Epistar SMD 2835 - 120 lm/W
CRI	Ra >80
Lumen Wartungsfaktor	L70
Lichtstrom	2 x 4000 lm
Dimmfunktion	0-10V
Gehäuse	Aluminium eloxiert
Höhe	198 cm
Breite Leuchtenkopf	30 cm
Länge Leuchtenkopf	61 cm
Querschnitt Ständer	3,5 x 6 cm
Gewicht	Ca. 13 kg
Schutzklasse	IP20 - nur für den trockenen Innenbereich geeignet
Betriebsbereich	-20 ~ +40°C, 10 ~ 80%rH, nicht kondensierend
Energieklasse	E
Entspricht	CE, RoHS, EN 50581:2012, EN55015:2013, EN60598-1:2015, EN60598-2-2:2012, EN60968:1990, EN60969, EN61000-3-2:2014, EN61000-3-3:2013, EN 61547:2013, EN61000-4-6:2014, EMC 2014/30/EU, RoHS 2011/65/EU

Montageanleitung (Leuchte wird in 2 Kartons geliefert)

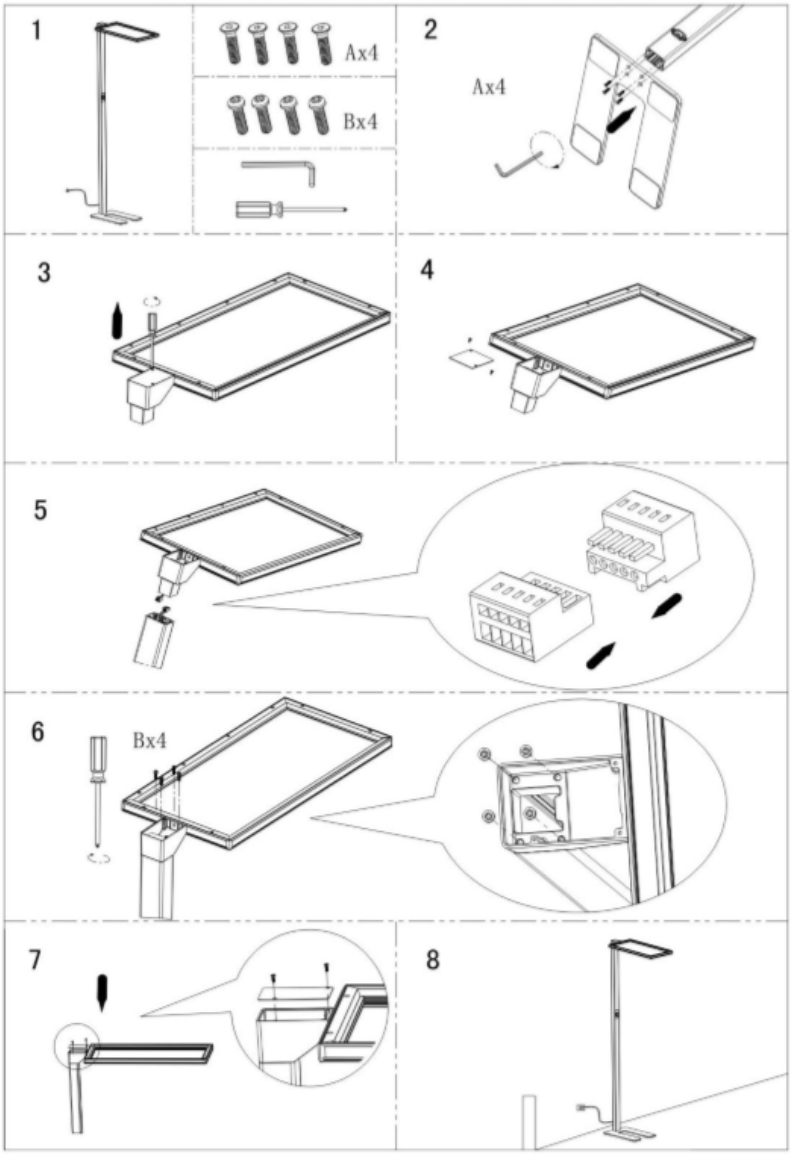

CE-Konformität
CE-conformity

Dieser Artikel fällt unter die EU-Verordnung
This item is under EC-regulation:
1194/2012.
Er erfüllt die Richtlinien
it fulfils these rules:

ErP	2009/125/EU
NRS/LVD	2014/35/EU
EMV/EMC	2014/30/EU
RoHS	2011/65/EU
WEEE -	2012/19/EU

Asmetec - WEEE
DE74399040

Die vorstehenden Angaben basieren auf dem aktuellen Stand unserer Kenntnisse. Unsere Angaben enthalten keine Zusicherung von Eigenschaften. Die Verwendung unserer Produkte durch unsere Kunden unterliegt den verschiedensten Bedingungen, sodass kein Kunde von der Eigenerprobung der Verwendbarkeit unserer Produkte entbunden ist. Eine Haftung für Folgeschäden ist in jedem Fall ausgeschlossen. Für Schäden, die sich aus der Verwertung unserer Angaben ergeben, haften wir nur, wenn uns Vorsatz oder grobe Fahrlässigkeit nachgewiesen werden kann. Dieses Datenblatt ersetzt etwaige vorherige Datenblätter. ASMETEC, METODRILL, METOCLEAN, METOCHECK, METOLIGHT, METOSTAT und METO sind eingetragene Marken der ASMETEC GmbH LED-FSL-4040E-DP-DB-D.DOCX, VERSION SEP-21

Bedienungsanleitung

1. Verpackungsinhalt

- Leuchten Panel
- Leuchtenmast
- Leuchtenfuß
- 1,5 m Anschlußkabel
- Schrauben M5 x 20
- Beschreibung+Anleitung

2. Hinweise

Bitte lesen Sie diese Anleitung sorgfältig durch. Für weitere Produktspezifikationen beachten Sie bitte unsere speziellen technischen Datenblätter.
Diese Anleitung gilt für mehrere Versionen unserer LED-Stehleuchten. Je nach Ausführung können nachfolgend beschriebene Elemente nicht oder in geänderter Version verbaut sein

Nach dem Auspacken sollten Sie prüfen, ob die Teile frei von mechanischen Beschädigungen sind, welche während des Transports entstanden sein könnten. Bei Fehlern machen Sie bitte ausreichend Fotos von der Schadstellen sowie von der Transportverpackung und dem Versandaufkleber mit der Sendungsnummer.

Die Montage darf nur von einer Elekektrofachkraft unter Beachtung der allg. Sicherheitsvorschriften im Umgang mit Elektrizität erfolgen

3. Anwendungsbereich

Während der Installation, Wartung und Reparaturarbeiten die leuchte vom Stromnetz trennen
Die Leuchte hat die Schutzart IP20 und darf nur im trockenen Innenbereich verwendet werden. Schützen Sie das Produkt vor Feuchtigkeit, Schmutz und Überhitzung. Bedecken Sie das Produkt niemals mit thermisch isolierenden Materialien. Verwenden Sie das Produkt ausschließlich zum vorgesehen Zwecke der Beleuchtung von Arbeitsplätzen.
Die Leuchte besteht aus nicht auswechselbaren LEDs und Netzteil. Zerlegen oder modifizieren Sie die Leuchte nicht. Sie ist nur für den Anschluss and das Stromnetz 230 VAC - 50 Hz konzipiert.
Im Falle eines Defekts senden Sie die Leuchte zur Reparatur zu Asmetec in Kirchheimbolanden

4. Reinigung

Die Reinigung beschränkt sich auf die Oberfläche. Dabei darf keine Feuchtigkeit in die Anschlußteile oder an stromführende Teile gelangen. Bevor Sie die Leuchte reinigen, trennen Sie diese vom Stromnetz Zur Reinigung ein trockenes, weiches Tuch verwenden Hartnäckige Flecken können mit einem Feuchtreinigungstuch entfern werden. Verwenden Sie keine sauren, scheuernden oder ätzenden Reiniger

5. Bedienungshinweise

Zum Ein/Ausschalten bestätigen Sie den Drehschalter

Änderung der Helligkeit

Der Tageslichtsensor ist Teil eines Konstant-Licht-Systems. Stellen Sie die gewünschte Helligkeit mit dem Drehschalter, der Tageslichtsensor speichert das Ergebnis und dimmt / erhellt die Leuchte automatisch (bis zur minimalen / maximalen Lichtleistung) in Abhängigkeit vom raumfüllenden Umgebungslicht.

Bewegungssensor

Der Sensor erkennt Bewegungen ab ca. 3 m /Sek und schaltet die Leuchte automatisch ein. Sofern 8 Minuten lang keine Bewegung erkannt wurde, schaltet er die Leuchte wieder aus.

6. Entsorgungshinweise

Nach Ende der Lebensdauer ist das Produkt fachgerecht zu entsorgen. Es darf nicht in den normalen Hausmüll, sondern muß zum fachgerechten Recycling von LED-Leuchten beim Wertstoffhof oder bei Asmetec abgegeben werden. Entsorgen Sie die Verpackung sortenrein

Asmetec GmbH
Carl-Benz-Str. 4
67292 Kirchheimbolanden
www.asmetec.de
info@asmetec.de
Tel:06352-750680