ASMETEC Technical Products & Services
ASMETEC GmbH – Carl-Benz-Str. 4 – D-67292 Kirchheimbolanden – Germany
FON: +49-6352-75068-0 – FAX +49-6352-75068-29 – www.asmetec.de – info@asmetec.de

# METO*LIGHT*® LED-Wannenleuchte Serie DAL-IP66-Pro

Die METO*LIGHT*® LED-Wannenleuchten DAL-IP66-Pro sind für den Einsatz in Feuchträumen, Kellern, Garagen, Auto-waschanlagen, aber auch in Kühl- und Gefrierhäusern konzipiert. Das Gehäuse ist aus schlagzähem Polycarbonat und entspricht den Klassen IP66 / IK08. Der halb-transparente Prisma-Diffusor aus Polycarbonat verteilt das Licht auf ca. 160°.
Die Aluminiumkern-Leiterplatte ist mit Hochleistungs-SMD-LEDs der Marke Epistar bestückt. Das integrierte Netzteil der Marke Philips ist für Eingangsspannungen zwischen 220 – 240 V AC 50/60 Hz ausgelegt für langlebigen, wartungsarmen Betrieb bis ca. 50.000 Stunden (L70B50)

Die Halteclips für den Diffusor und die Montagebügel für die Leuchte sind aus rostfreiem Edelstahl. Die innere Verdrahtung ist mit 3 x 1,5 mm² als Durchgangsverdrahtung mit jeweils 3-poligen Steckklemmen für schnelle Montage gefertigt.So können viele Leuchten in kurzer Zeit zur Serie verschaltet werden.

Optional kann diese Leuchte auch mit einen Notfall-Modul für 3 Stunden Notbeleuchtung, sowie mit DALI-dimmbarem Netzteil geliefert werden.
Diese LED-Leuchte emittiert kein UV-Licht aus. Kunststoffe verspröden daher nicht, Insekten werden durch das Licht nicht angelockt.
Die Baureihe DAL-IP66-Pro ist lieferbar in den Baulängen 60 cm - 23 Watt, 120 cm - 38 Watt und 150 cm - 58 Watt, im Standard in Lichtfarbe 4000K, CRI Ra > 83. Die Effizienz der LEDs beträgt 120 lm/W entsprechend Energieklasse E.

Andere Lichtfarben, sowie klare PMMA-Hülle sind auf Wunsch lieferbar.

**Details:**

Edelstahl clips

Kabelverschraubung

Treiber

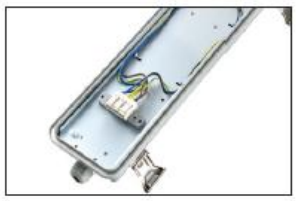
Durchgangsverdrahtung

**Montagezubehör:**

**Anwendungsbeispiel:**

**Technische Daten:**

| | DAL-IP66-Pro-060 | DAL-IP66-Pro-120 | DAL-IP66-Pro-150 |
|---|---|---|---|
| Ersatz für Leuchtstoff | 2 x 18 W | 2 x 36 W | 2 x 58 W |
| Abmessungen | 60 x 12 x 11 cm | 116 x 12 x 11 cm | 156 x 12 x 11 cm |
| Gewicht | 1,45 kg | 2,35 kg | 3,15 kg |
| Anschlußspannung | Typ. 220 - 240 VAC / 50/60 Hz | | |
| Leistungsfaktor | Pf > 0,90 | | |
| Leistungsaufnahme | 23 W | 38 W | 58 W |
| Lichtstrom (4000K) | 2550 lm | 4500 lm | 6600 lm |
| Lichtfarbe | Neutralweiß - 3800-4300K | | |
| Farbtreue | CRI Ra > 80 | | |
| Lichtwinkel | < 160° | | |
| Betriebstemperatur | -15 ~ + 35°C, 10 ~ 90%rH | | |
| IP-Klasse | IP 66 | | |
| IK-Klasse | IK 08 | | |
| Durchgangsverdrahtung | 3 x 1,5 mm², 2 x 3fach Klemmblock | | |
| Glühdrahtmessung | 850°C | | |
| Gehäuse | Polycarbonat, grau RAL 7035 | | |
| Befestigungsmaterial | Edelstahl | | |
| Testberichte | LM70-08 / LM80-08 | | |
| Treiber-Zertifikat | CE / ENEC | | |
| Gehäusezertifikat | CE / ENEC / DEKRA | | |
| Optional | DALI-Dimmung, 3h Notstromversorgung | | |

| | |
|---|---|
| **Hinweise** | Nicht an Dimmern betreiben<br>Nicht unter Wasser betzreiben<br>Installation nur im spannungsfreien Zustand durch Elektrofachkraft<br>Nicht beständig gegen alkalische Reiniger<br>Nicht in alkalischer Umgebung einsetzen<br>Nicht in explosionsgefährdeter Umgebung betreiben<br>IES-Daten zu Berechnung in Dialux / Relux auf Wunsch erhältlich |

## Abmessungen:

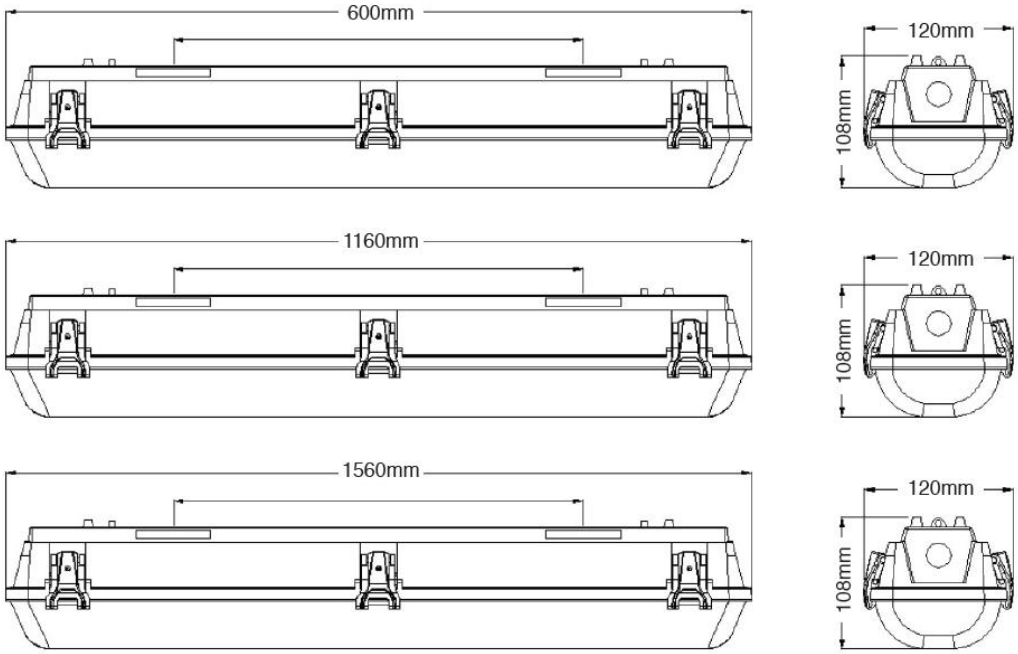


ASMETEC GmbH – 67292 Kirchheimbolanden, - www.asmetec.de – www.asmetec-shop.de - info@asmetec.de – Tel: +49-6352-75068-0 – Fax: +49-6352-75068-29 Die vorstehenden Angaben basieren auf dem aktuellen Stand unserer Kenntnisse. Unsere Angaben enthalten keine Zusicherung von Eigenschaften. Die Verwendung unserer Produkte durch unsere Kunden unterliegt den verschiedensten Bedingungen, sodass kein Kunde von der Eigenerprobung der Verwendbarkeit unserer Produkte entbunden ist. Eine Haftung für Folgeschäden ist in jedem Fall ausgeschlossen. Für Schäden, die sich aus der Verwertung unserer Angaben ergeben, haften wir nur, wenn uns Vorsatz oder grobe Fahrlässigkeit nachgewiesen werden kann. Dieses Datenblatt ersetzt etwaige vorherige Datenblätter. ASMETEC, METODRILL, METOCHECK, METOCLEAN, METOLIGHT und META sind eingetragene Marken der ASMETEC GmbH. LED-DAL-IP66-Pro-DB-D.doc, Version Sep-21